# *La chaise Renaissance.*

**Réaliser une chaise de ce style demande du temps et du savoir faire.**

Les tenons doivent être percés dans le même axe et les pièces de bois doivent être bien parallèles.

***Matériel :***

Scie, ciseau à bois, tarière, plane et maillet.

***Réalisation :***

Les pieds : trouver 6 perches de bois de 90 cm de long légèrement courbés et de forme identique : rejets de frêne, cépée de châtaignier… Pour faciliter la recherche, on peut se munir d'un gabarit (tracé la taille réelle de la courbe sur une feuille de papier. **(1)**

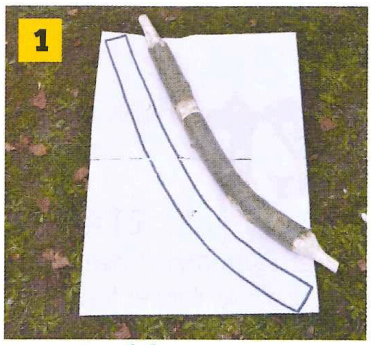


Un gabarit taille réelle pour trouver la branche tordue

Couper 4 perches de 50 cm pour le socle et les accoudoirs. Couper 1 perche de 65/70 cm pour le dossier (la largeur du dossier dépend de la courbure des pieds).

Assembler les côtés séparément avec des tenons / mortaises en évitant les distorsions : le socle et l'accoudoir doivent être parallèles, les 3 pieds sont perpendiculaires au socle et à l'accoudoir. **(2)**

Réalisation et assemblage d'un côté

Les deux côtés sont parfaitement identiques, on peut les superposer. **(3)** A noter que le pied du milieu peut être plus fin ; il est uniquement décoratif. On peut aussi ajouter deux autres pieds fins (soit 3 fins + 2 épais) ce qui rend la chaise encore plus élégante.

Assembler les 2 côtés ensemble. **(4)** Il faut retirer un

accoudoir pour pouvoir assembler les 2 côtés, puis remettre la pièce de bois ensuite. La jonction se fait à l'aide d'un mi-bois à angle droit, maintenu par une cheville.

Fixer le dossier aux deux accoudoirs. Cette pièce de bois peut être légèrement courbe et planée pour plus de confort du dos.

Les deux côtés doivent être identiques

Assemblage des deux côtés en angle droit

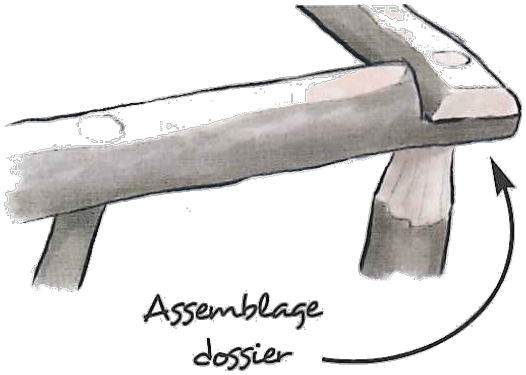

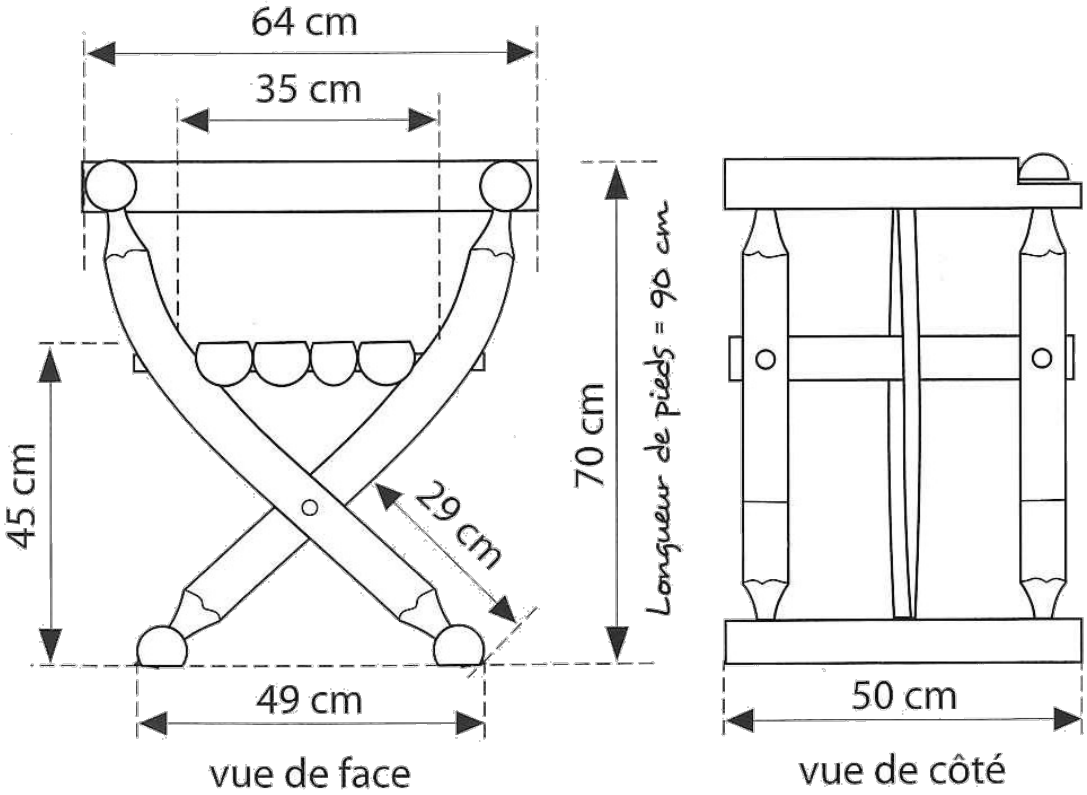
Le tablier de la chaise peut être réalisé avec une grosse bûche fendue. Le modèle présenté sur la photo comporte des chevilles longues qui maintiennent la bûche à l'horizontale… mais ce n'est pas une obligation. On peut aussi disposer un vrai tablier comme le suggère le schéma : les perches du tablier sont alors enfilées sur deux chevilles longues ou simplement posées dessus.